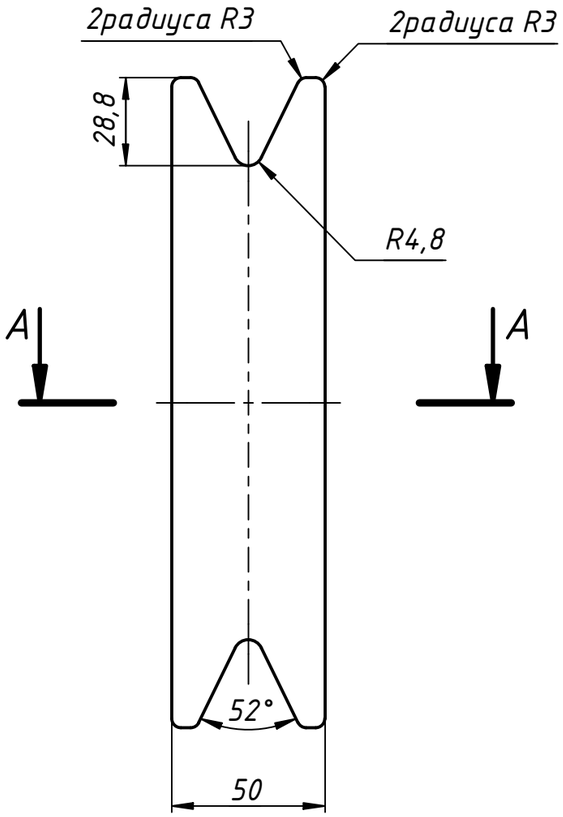

A–A (1 : 2)

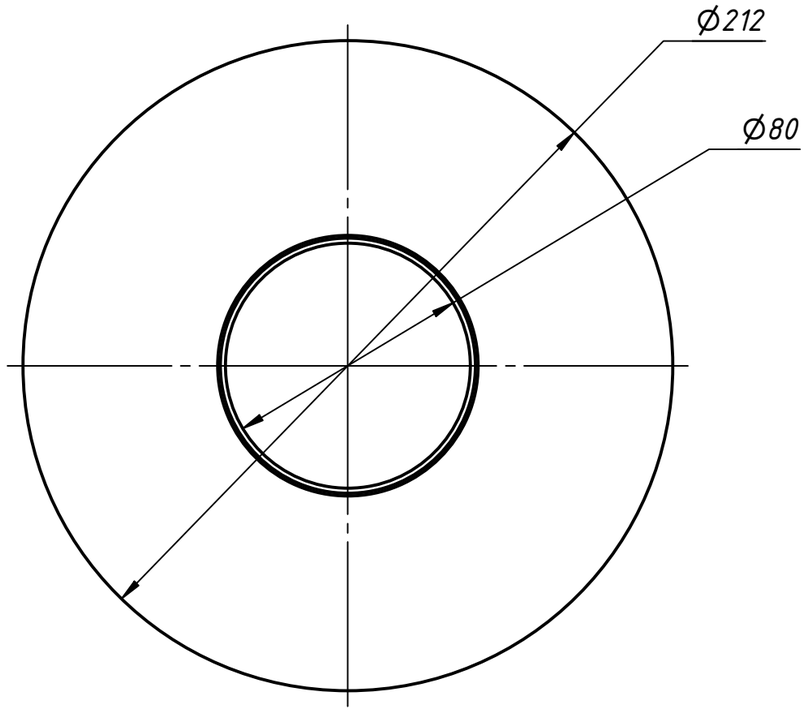

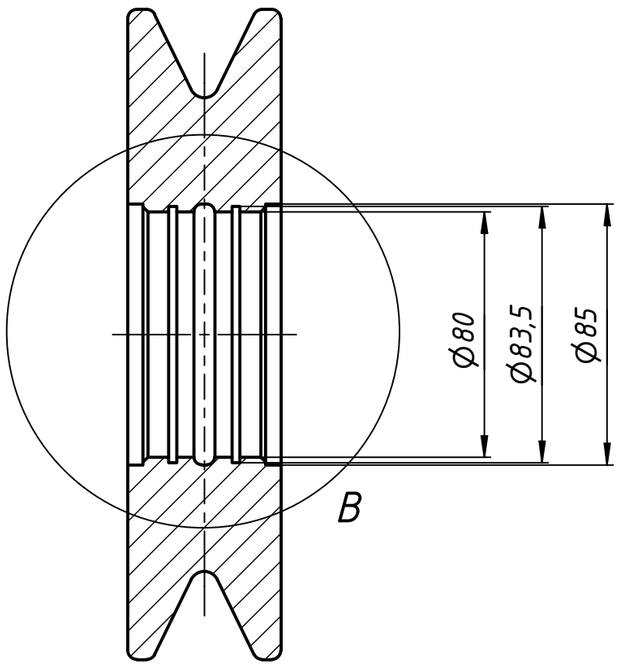

B (1 : 1)

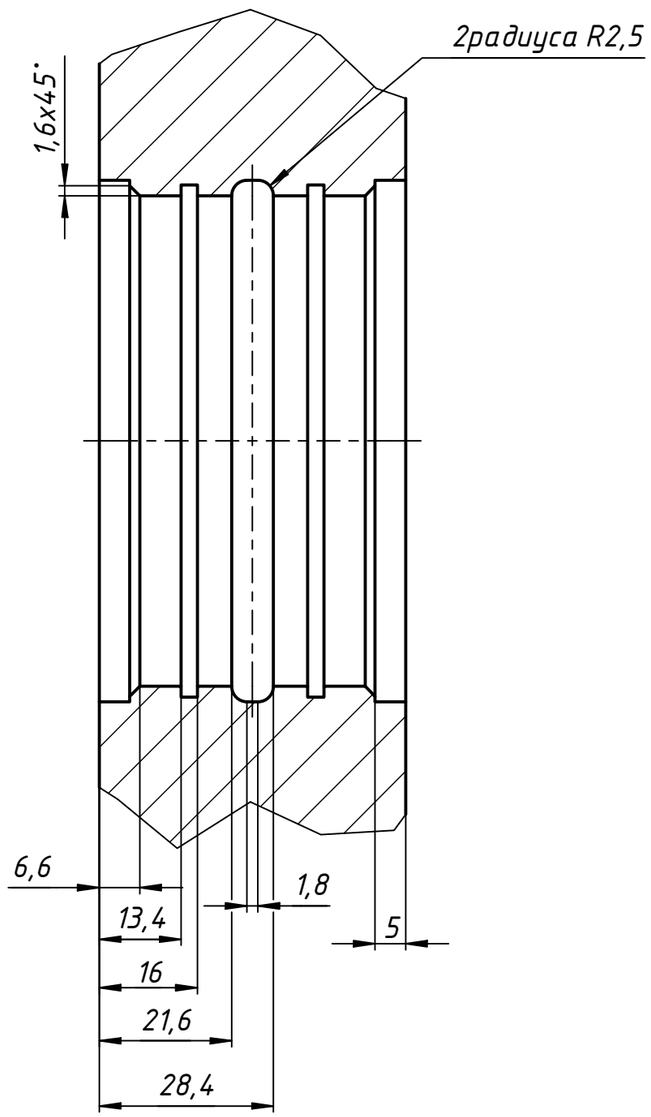

Ra 2,5

1. Общие допуски ГОСТ 30893.2-тК

Заказ №145				ARF-6000-24.001		
Автоматическая система механической очистки поверхности сепарации ITEMI				ТК.Блок для стальных канатов D9,5	Лит.	Масса: 1,1 / Масштаб: 1 : 2
Изм. Лист	№ докум.	Подп.	Дата		Лист	Листов 1
Разраб.	Усов Д.В.		06.11.2024	Круг — СВМПЭ, белый	ITEMI	
Пров.	Усов Д.В.					
Т. контр.						
Нач.отд.						
Н. контр.						
Утв.						

Копировал

Формат А3

Перв. примен.

Справ. №

Подп. и дата

Инв. № дубл.

Взам. инв. №

Подп. и дата

Инв. № подл.

Дата печати: 07.11.2024